AR2-5

77x35x90 mm

Universal-Abtauregler für Kühlmöbel und Kühlräume

Hauptfunktionen

- *Bis zu 6 Echtzeitabtauungen*
- *Synchronisierter Start und Ende der Abtauung mit Verbindung Master-Slave*
- *Wählbarer NTC10K- oder PTC-Eingang*
- *FLEXICOLD-Funktion zur Energieeinsparung oder für zweiten Sollwert*
- *Direkte Verdichterregelung mittels Hochleistungsrelais 12(5)A*
- *Sonderausstattung für optionale Ansteuerung eines zweiten Verdichters oder Verdampfers*
- *Optimale Verdampferlüftersteuerung*
- *Absolute oder relative Temperaturalarme, Türalarm, Alarm wegen Hoch-Temperatur/Druckes am Verflüssiger*
- *Licht- und Stand-by-Ansteuerung (Ein/Aus)*
- *Schnellprogrammierung mittels ZOT-AR2-Programmier-Schlüssel*
- *Anschluss an LAE-Überwachungssysteme*

Anwendungen

Steckerfertige Kühlmöbel, Verbundkühlmöbel für Supermärkte, Kühlräume, Schaltkästen, Schränke und Tische und alle Anlagen, wo Abtauung nach Echtzeit verlangt wird.

Reihe AR2-5

Funktionen		B14D-AL	B23W-AG	C34W-BG
Temperatureingänge	Thermostat	✓	✓	✓
	Verdampfer	✓	✓	✓
	Hilfseingang			✓
Türschaltereingang	Potentialfreier Kontakt	✓	✓	✓
Digitale Eingänge	Potentialfreier Kontakt	✓		
	Spannung 12÷24Vac		✓	
	Synchronabtauung			✓
Ausgänge	Thermostat	✓	✓	✓
	Verdampferlüfter	✓	✓	✓
	Abtauung	✓	✓	✓
	Hilfsausgang	✓		✓
Versorgung	115-230Vac		✓	✓
	12Vac/dc	✓		
Serieller Anschluss	Serieller TTL-Anschluss	✓	✓	
	Serieller RS485-Anschluss			✓
Tastatur	Standard		✓	✓
	Mit Licht-Steuertaste	✓		

Alle Versionen sind mit Alarmsummer ausgerüstet. Alle Versionen sind mit abnehmbaren Klemmleisten ausgestattet. Auf Anfrage wird der AR2-5-Regler mit einer Dichtung für einen besseren Schutz zwischen Frontteil und Einbaupaneel ausgestattet.

Für die verfügbaren Standardversionen kontaktieren Sie bitte unseren Gebietsvertreter oder direkt die Fa. LAE electronic.

Technische Daten

Regelungsbereich:		-50÷120°C, -55÷240°F
Auflösung:		0.1 / 1 °C; °F
Genauigkeit:	NTC10K:	<±0.3°C (-40.0÷70.0°C)
	PTC1000:	<±0.5°C (-50÷120°C)
Fühlertyp:		Wahl zwischen NTC10K Standardmodell SN4K20P1/P2/P3 oder PTC1000 Standardmodell ST1K20P1/P2/P3
Versorgung:		115÷230V~ ±10% 50÷60Hz 3W
Pufferbatterie:		>150 Stunden
Frontschutzart:		IP55
Einbauausschnitt:		71x29 mm

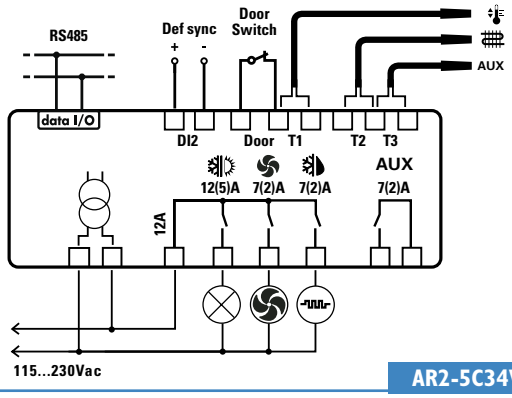

AR2-5C34W-BG