AT1-5

77x35x77 mm

Preisgünstiger Universalregler mit Heiz-/Kühlfunktion

Hauptfunktionen

- *Universalregler für Einbaumontage*
- *Wahl der Kühl- oder Heizfunktion*
- *Netzversorgung*
- *Direkte Verdichterregelung mittels Hochleistungsrelais 16(4)A oder 30(6)A*
- *Wählbarer NTC10K- oder PTC-Eingang*
- *Integrierte Abtaufunktionen*
- *Konfigurierbarer Hilfsausgang für vier Betriebsmodi*
- *Alarmmeldung*
- *Absolute oder relative Temperaturalarme*
- *Alarm für Türöffnung*
- *Automatische Verflüssigerverwaltung*
- *Ein/Aus-Taste*
- *Optionale Licht-Steuertaste*
- *Schnellprogrammierung mittels ZOT-AT1-Programmierschlüssel*
- *Anschluss an Überwachungssysteme wie LAE TAB*

Anwendungen

Kühlschränke und Kühltische, Kühlräume, steckfertige Kühlmöbel, Schaltkästen, Wärmeschränke.

Reihe AT1-5

Funktionen		AS2E-G	BS2E-BG	BS6E-AL
Eingänge	Thermostat	✓	✓	✓
	Verdampfer		✓	✓
	Türschalter		✓	✓
Ausgänge	Thermostat 16(4)A	✓	✓	
	Thermostat 16(8)A			✓
	Hilfsausgang 7(2)A	✓	✓	✓
Versorgung	230Vac	✓	✓	✓
Serieller Anschluss	TTL			✓
	RS485		✓	
Tastatur	Standard	✓	✓	
	Mit Licht-Steuertaste			✓

- Verfügbar sind Modelle mit abnehmbaren Klemmen. In diesem Fall wird der Buchstabe "S" des Codes zu "Q", Bsp. AT1-5BQ2E-BG.
- Alle Versionen sind mit Alarmsummer ausgerüstet.
- Verfügbar sind Versionen mit 110V-Versorgung.
- Auf Anfrage ist AT1-5 auch mit Dichtung für einen besseren Schutz verfügbar.
- Für weitere Sonderausstattungen der Modelle kontaktieren Sie bitte LAE oder einen LAE-Vertragshändler vor Ort.

Technische Daten
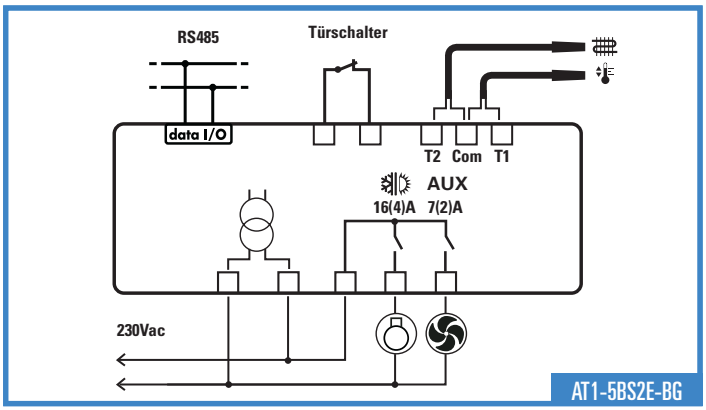
Regelungsbereich:		-50÷120°C
Auflösung:		0.1 / 1 °C; °F
Genauigkeit:	NTC10K:	<±0.3°C (-40.0÷70.0°C)
	PTC1000:	<±0.5°C (-50÷120°C)
Fühlertyp:	Wahl zwischen NTC10K Standardmodell SN4K20P1/P2 oder PTC1000 Standardmodell ST1K20P1/P2	
Versorgung:		230V~ ±10% 50÷60Hz 3W
Frontschutzart:		IP55
Einbauausschnitt:		71x29 mm
Betriebstemperaturen:		-10÷50°C